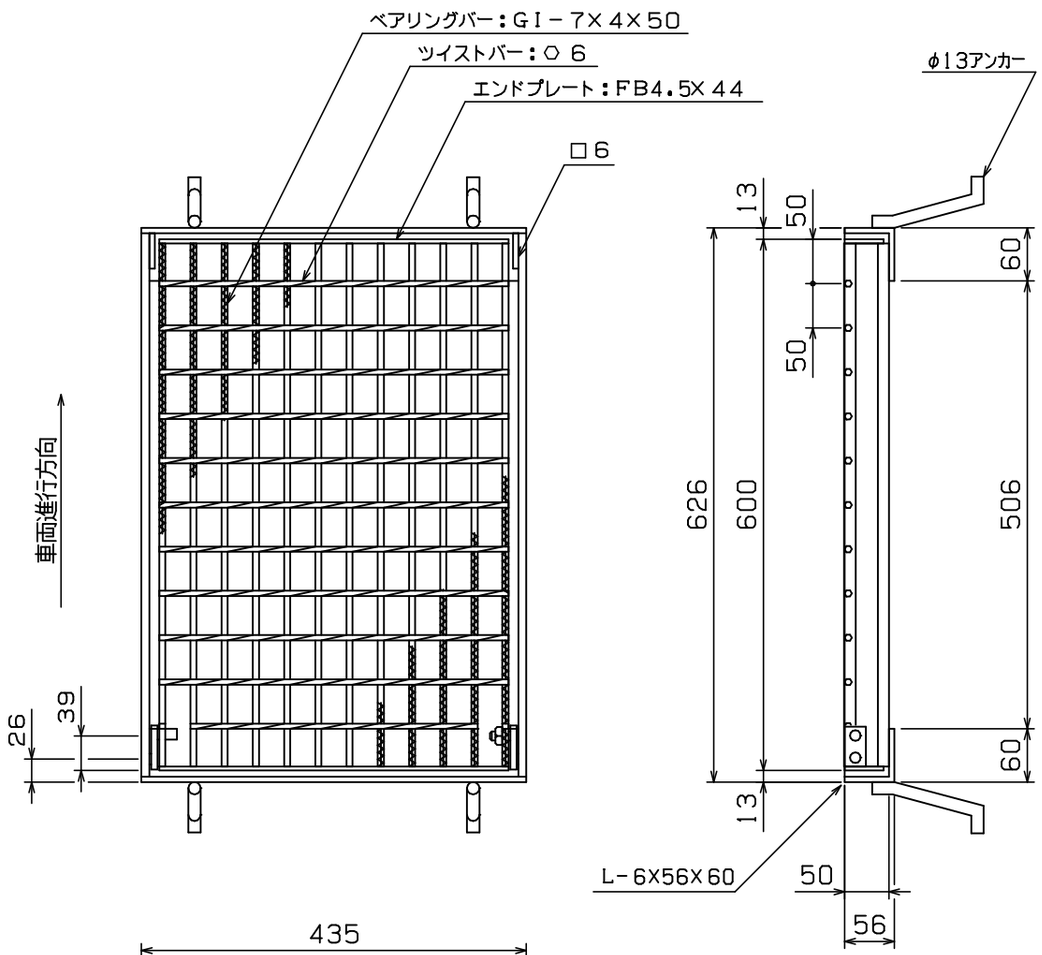

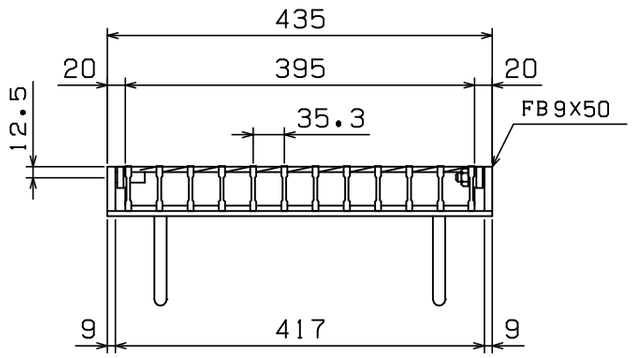

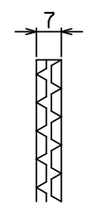

主部材ノンスリップ部詳細

◇ 荷 重 計 算 ◇

設計条件

荷重基準： 鋼道路橋等設計示方書による
荷　　重： T－6 （後輪一輪荷重： 2400Kg）
載荷寸法： 240mm×200mm （等分布負載）
許容応力： σb= 18.0Kg／mm^2 （SS400使用）
衝撃係数： i ＝ 0.0
スパン ： L ＝ 506 mm

W ：主部材が支える最大後輪一輪荷重(Kg)
N ：荷重を受ける主部材本数
〔Z〕：主部材断面係数（mm^3）
S ：溝幅方向載荷寸法（mm）

荷重計算

横断溝 （溝幅＞載荷寸法Sの場合）

$$W = \frac{8\sigma b Z}{2L-S} = \frac{8\times 18\times Z}{2\times 506-200} = 0.177\times Z$$

$$Z = N(Z) = 7\times 2.599\times 10^3 = 18.19\times 10^3$$

$$\therefore W = 0.177\times 18.19\times 10^3 = 3.22\times 10^3 \ (Kg)$$

$$T = 0.4^{-1}\times 10^{-3}\times W$$
$$= 0.4^{-1}\times 10^{-3}\times 3.22\times 10^3$$
$$= 8.0 > 6$$

以上より T－ 6 となる

本体重量： 16.3Kg
受枠重量： 9.4Kg

＜表面処理＞
本体：溶融亜鉛メッキ
受枠：黒ペイント塗装

担 当	製 図	検 図	尺 度	作図日
	戸田	伊藤	1／8	年 月 日

タイヘイグレーチング
石田鉄工株式会社

工事名

図面番号 GTLR50-45 T-6 50

図面名称 GTLR 600X395X50
2L枠 ピン付 180度開閉