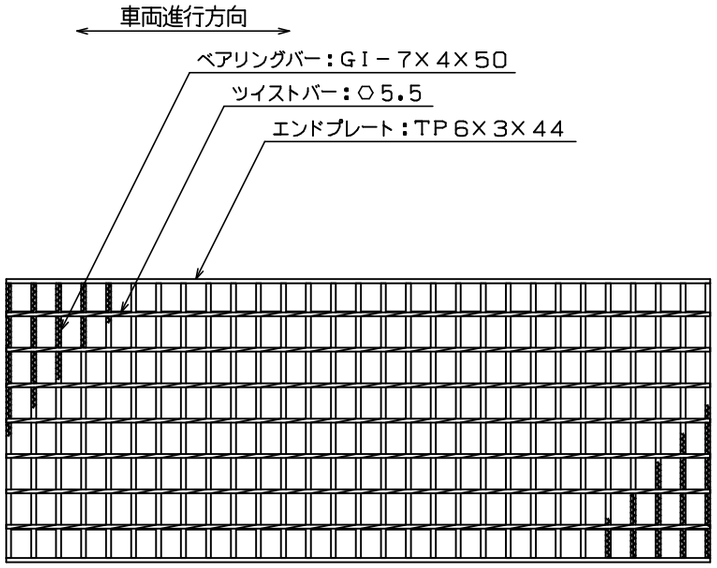

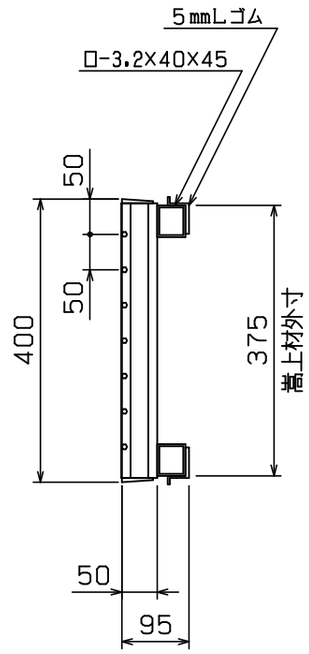

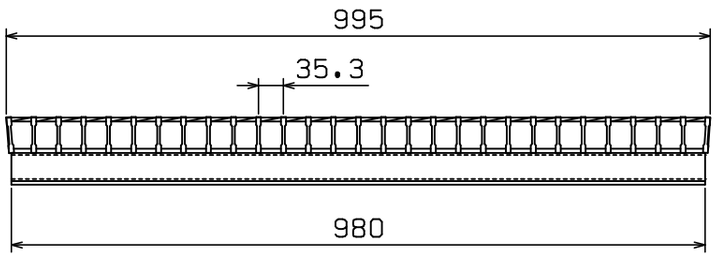

◇ 荷 重 計 算 ◇

設計条件

荷重基準： 道路用鉄筋コンクリート側溝（JISA5345－1996）の考えに準ずる
荷　　重： T－25 （後輪一輪荷重： 5000Kg）
載荷寸法： 200mm×500mm （等分布負載）
許容応力： σb= 18.0Kg／mm^2 （SS400使用）
衝撃係数： i ＝ 0.3
スパン ： L ＝ 310 mm

W ：主部材が支える最大後輪一輪荷重(Kg)
N ：荷重を受ける主部材本数
〔Z〕：主部材断面係数（mm³）
S ：溝幅方向載荷寸法（mm）

荷重計算

側　溝 （溝幅≦載荷寸法Sの場合）

$$W = \frac{8\sigma bZ}{L} \times \frac{S}{L} = \frac{8 \times 18 \times 500 \times Z}{310^2} = 0.749 \times Z$$

$$Z = N(Z) = 6 \times 2.599 \times 10^3 = 15.59 \times 10^3$$

$$\therefore W = 0.749 \times 15.59 \times 10^3 = 11.68 \times 10^3 \ (Kg)$$

$$T = 0.2^{-1} \times 10^{-3} \times W$$
$$= 0.2^{-1} \times 10^{-3} \times 11.68 \times 10^3$$
$$= 58.4 > 25$$

衝撃係数考慮の場合

$$T = 0.2^{-1} \times 10^{-3} \times \frac{1}{1+i} \times W$$
$$= 0.2^{-1} \times 10^{-3} \times 0.769 \times 11.68 \times 10^3$$
$$= 44.9 > 25$$

以上より T－ 25 となる

本体重量： 34.4Kg

＜表面処理＞
本体：溶融亜鉛メッキ

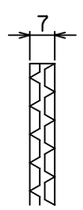

主部材ノンスリップ部詳細

担当	製図	検図	尺度	作図日	工事名
	岡本	戸田	1／10	年 月 日	

図面番号GTKVS50-300BL T-25 50

タイヘイグレーチング
石田鉄工株式会社

図面名称 GTKVSRL 400×995×50/95
Lゴム付 4面テーパ